BJT BRIAN JAMES TRAILERS

Race Transporter 6

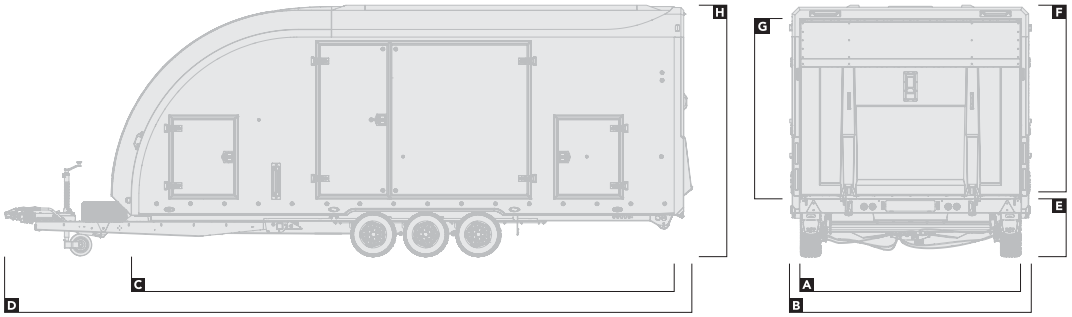

Vue d'ensemble

		396-2010	396-2020	396-2030	396-2040	396-2060	396-3010	396-3020	396-3030	396-3040	396-3060
Couleur de la carrosserie		Blanc	Blanc	Blanc	Blanc	Blanc	Noir	Noir	Noir	Noir	Noir
DIMENSIONS						dimensions en **mètres**					
Largeur du plateau	A	2,12	2,12	2,29	2,29	2,29	2,12	2,12	2,29	2,29	2,29
Largeur totale	B	2,39	2,39	2,55	2,55	2,55	2,39	2,39	2,55	2,55	2,55
Longueur du plateau	C	5,38	5,88	5,38	5,88	6,38	5,38	5,88	5,38	5,88	6,38
Longueur totale	D	7,2	7,7	7,2	7,7	8,2	7,2	7,7	7,2	7,7	8,2
Hauteur du plateau	E	0,59	0,59	0,59	0,59	0,67	0,59	0,59	0,59	0,59	0,67
Hauteur intérieure	F	1,94	1,94	1,94	1,94	1,94	1,94	1,94	1,94	1,94	1,94
Hauteur de l'ouverture de la porte	G	1,88	1,88	1,88	1,88	1,88	1,88	1,88	1,88	1,88	1,88
Hauteur totale	H	2,64	2,64	2,64	2,64	2,67	2,64	2,64	2,64	2,64	2,67
CAPACITÉ						poids en **kg**					
Capacité brute		3.500	3.500	3.500	3.500	3.500	3.500	3.500	3.500	3.500	3.500
Charge Utile		2.020	1.960	2.000	1.950	1.880	2.020	1.960	2.000	1.950	1.880

La capacité de charge varie en fonction des options installées - Pour des informations précises sur les poids et les prix, utilisez notre configurateur interactif à l'adresse **www.brianjamestrailers.fr**

Equipement

PACKS D'OPTIONS	● Standard ○ Option									
Pack éclairage - comprend : Eclairage intérieur à LED, feux de chargement et feux de recul latéraux	○	○	○	○	○	○	○	○	○	○
Pack Motorsport - comprend : Rampes d'assistance, rack à pneus et établi	○	○	○	○	○	○	○	○	○	○

BJT BRIAN JAMES TRAILERS

Race Transporter 6

Equipement cont.

	396-2010	396-2020	396-2030	396-2040	396-2060	396-3010	396-3020	396-3030	396-3040	396-3060
ACCESSOIRES					● Standard	○ Option				
Auvent - disponible en version gauche, droite et les deux	○	○	○	○	○	○	○	○	○	○
Station de lavage des mains	○	○	○	○	○	○	○	○	○	○
Distributeur de serviettes en papier	○	○	○	○	○	○	○	○	○	○
Unité d'alimentation secteur	○	○	○	○	○	○	○	○	○	○
Caméra en 360	○	○	○	○	○	○	○	○	○	○
Caméra de recul	○	○	○	○	○	○	○	○	○	○
Caméra de recul / Caméra arrière	○	○	○	○	○	○	○	○	○	○
Panneau solaire	○	○	○	○	○	○	○	○	○	○
PLANCHER										
Patins lisses x 4	○	○	○	○	○	○	○	○	○	○
EXTÉRIEUR										
Trappes d'accès avant/arrière	●	●	●	●	●	●	●	●	●	●
Trappes d'accès avant uniquement	○	○	○	○	○	○	○	○	○	○
Portes latérales divisées	●	●	●	●	●	●	●	●	●	●
ÉCLAIRAGE - EXTÉRIEUR										
Éclairage à LED	●	●	●	●	●	●	●	●	●	●
Feux de chargement	○	○	○	○	○	○	○	○	○	○
Feux de recul	○	○	○	○	○	○	○	○	○	○
ÉCLAIRAGE - INTÉRIEUR										
3 x Bandes lumineuses à LED	●	●	●	●	●	●	●	●	●	●
Lampes LED d'inondation	○	○	○	○	○	○	○	○	○	○
CHARGEMENT										
Batterie avec chargeur	●	●	●	●	●	●	●	●	●	●
Plateau basculant électrique	●	●	●	●	●	●	●	●	●	●
Treuil électrique	●	●	●	●	●	●	●	●	●	●
Electric winch wireless remote	○	○	○	○	○	○	○	○	○	○
Porte arrière / rampe	●	●	●	●	●	●	●	●	●	●
Rampes d'assistance	○	○	○	○	○	○	○	○	○	○
MAINTIEN DE LA CHARGE										
Sangles d'arrimage	●	●	●	●	●	●	●	●	●	●
Cales / Barre d'arrêt	●	●	●	●	●	●	●	●	●	●
MATÉRIEL DE ROULAGE										
Jantes en alliage - Gris ou Anthracite	○	○	○	○	○	○	○	○	○	○
Attelage verrouillable	●	●	●	●	●	●	●	●	●	●
Roue de secours	●	●	●	●	●	●	●	●	●	●
Roue de secours supplémentaire	○	○	○	○	○	○	○	○	○	○
RANGEMENTS										
Rangements de plancher avec couvercles en aluminium	●	●	●	●	●	●	●	●	●	●
Rangement latéral	○	○	○	○	○	○	○	○	○	○
Module de rangement	○	○	○	○	○	○	○	○	○	○
Rack a pneus / Etabli / Vice	○	○	○	○	○	○	○	○	○	○